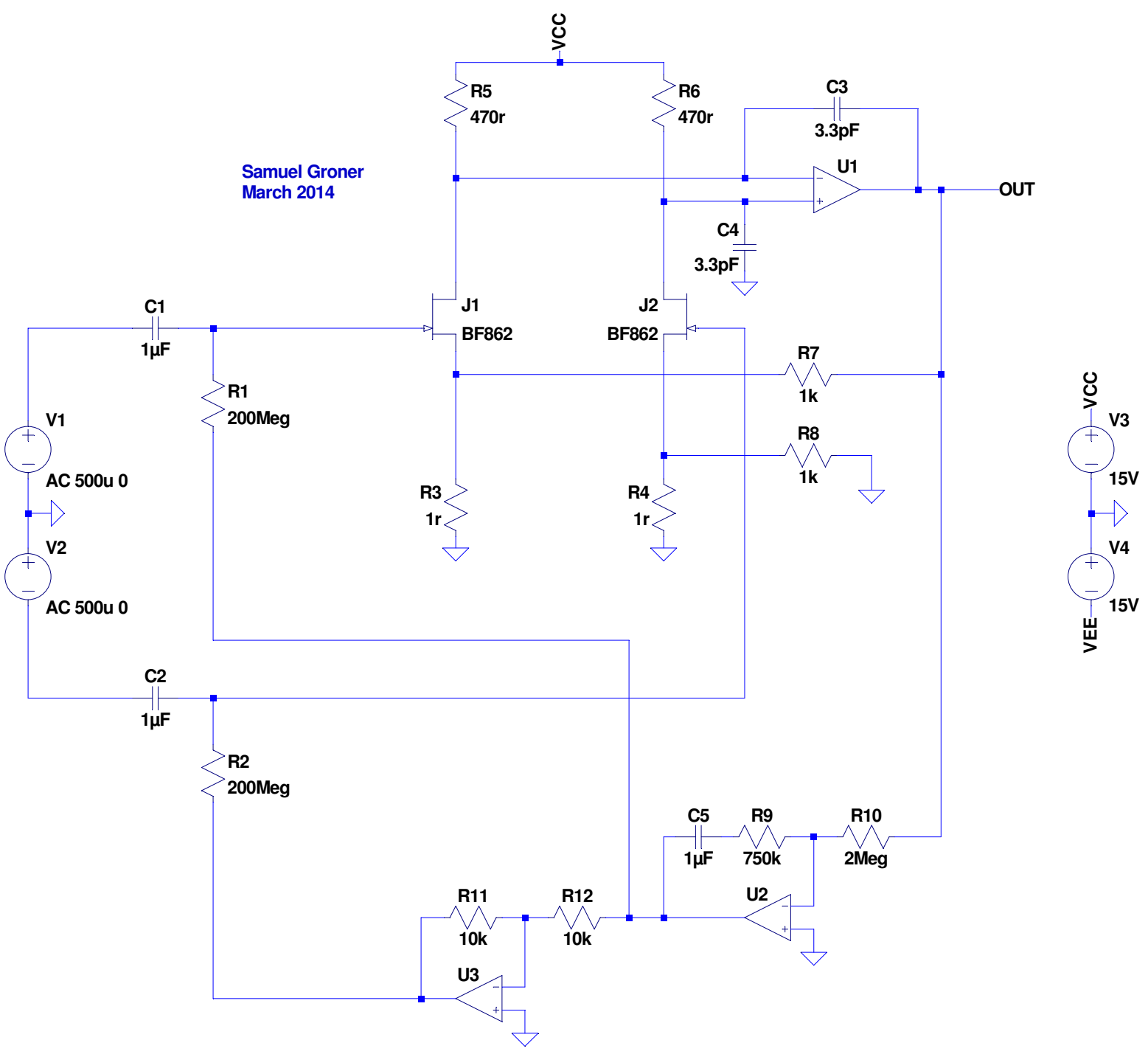
VCC
R5
470r
R6
470r
C3
3.3pF
U1
OUT
Samuel Groner
March 2014
C4
3.3pF
C1
1µF
J1
BF862
J2
BF862
R7
1k
R1
200Meg
V1
AC 500u 0
R8
1k
R3
1r
R4
1r
V2
AC 500u 0
VCC
V3
15V
V4
15V
VEE
C2
1µF
R2
200Meg
C5
1µF
R9
750k
R10
2Meg
R11
10k
R12
10k
U2
U3